構成内容 / Components				
No.	名称 / Part name	数量 / Pcs	材質 / Material	色・表面処理 / Color・Finish
1	本体フレーム Frame	2	アルミ押出材 A6063S-T5 Extruded aluminium A6063S-T5	ﾌﾞﾗｯｸ , ｼﾙﾊﾞｰ ・ ｱﾙﾏｲﾄ & ｸﾘｱ塗装 Black , Silver ・ anodized & clear coated
2	パネル Flanged panel	2	ABS樹脂 UL94HB ABS UL94HB	塗装無 : ﾌﾞﾗｯｸ , ｸﾞﾚｰ / Unpainted : Black , Gray 塗装付 : ﾈｲﾋﾞｰ , ﾗｲﾑ / Painted : Navy , Lime
3	取付ビス (皿タッピング) Screw (Flat head self-tapping)	4	鉄 Steel	ﾆｯｹﾙﾒｯｷ , 三価黒ｸﾛﾒｰﾄ Nickel plated , Black trivalent chromate

＊Pタイプはニッケルメッキ、三価黒クロメートのビスが4本ずつセットになっています。
Hタイプはケース色に合ったいずれかの表面処理のビスとなります。

＊P type comes with 4 screws each of the nickel plated and trivalent black chromate.
H type comes with 4 screws of either color that matches the Frame color.
(Silver : Nickel plated , Black : Black trivalent chromate)

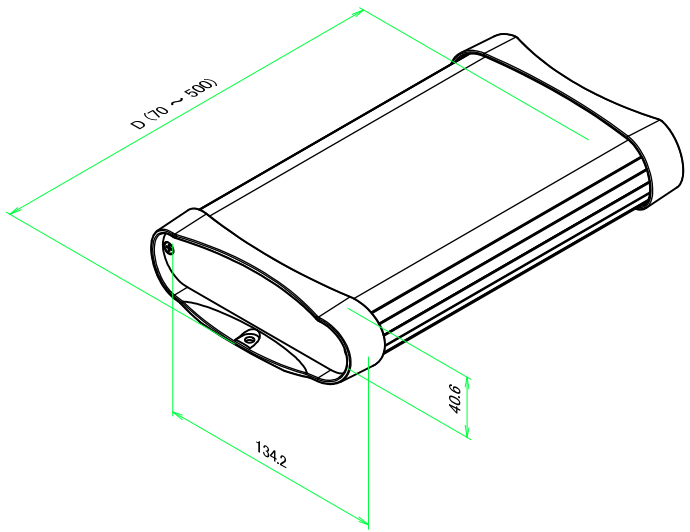

ケース型番 / Product Number

MXFC 134 － 41 － □ □ □

D　色記号 Color Code　ビス記号 Screw Code

寸法制限範囲 / Dimension limit range
D = 70 ～ 500

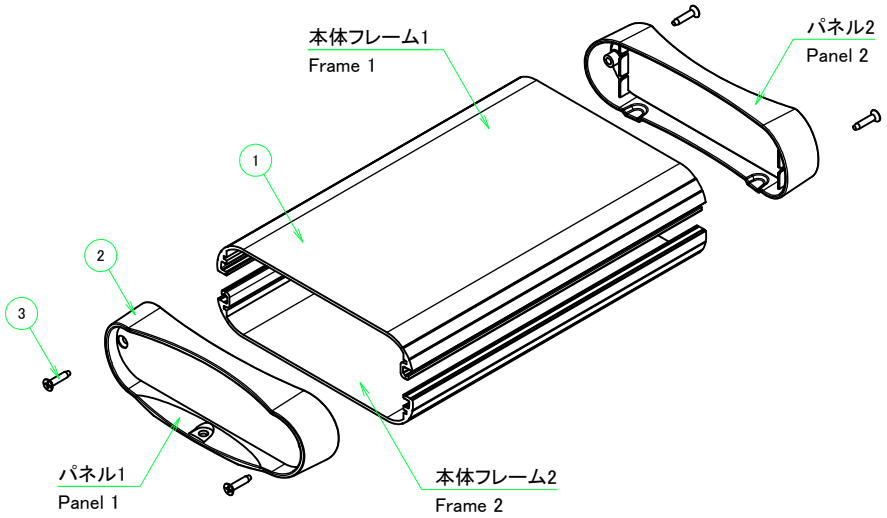

色仕様 / Color Type			
記号 / Code	ﾌﾚｰﾑ色 / Frame color	ﾊﾟﾈﾙ色 / Panel color	Hﾀｲﾌﾟ ﾋﾞｽ / H type screw
B B	ブラック / Black	ブラック / Black	三価黒ｸﾛﾒｰﾄ / Black trivalent chromate
B G	ブラック / Black	グレー / Gray	三価黒ｸﾛﾒｰﾄ / Black trivalent chromate
B N	ブラック / Black	ネイビー / Navy	三価黒ｸﾛﾒｰﾄ / Black trivalent chromate
B L	ブラック / Black	ライム / Lime	三価黒ｸﾛﾒｰﾄ / Black trivalent chromate
S B	シルバー / Silver	ブラック / Black	三価黒ｸﾛﾒｰﾄ / Black trivalent chromate
S G	シルバー / Silver	グレー / Gray	ﾆｯｹﾙﾒｯｷ / Nickel plated
S N	シルバー / Silver	ネイビー / Navy	ﾆｯｹﾙﾒｯｷ / Nickel plated
S L	シルバー / Silver	ライム / Lime	ﾆｯｹﾙﾒｯｷ / Nickel plated

ビス仕様 / Screw details		
記号 / Code	形状 / Head	サイズ / Size
P	プラスビス / Plus	M3 × 14
H	ヘクサロビュラビス / Hexalobular	M3 × 14

TAKACHI 株式会社タカチ電機工業 TAKACHI ELECTRONICS ENCLOSURE CO., LTD.			品名/Title 壁付フリーサイズケース CUSTOM DIMENSIONS CASE	
承認/Approved 中根	検図/Checked 鎌田	製図/Created 野村	型番/Product number MXFC134-41-□□□	尺度/Scale
			作成日/Date 2024/04/10	ページ/Page 1 / 4

本図面の著作権は株式会社タカチ電機工業に帰属します。/ Copyright (C) TAKACHI ELECTRONICS ENCLOSURE CO., LTD. All Rights Reserved.

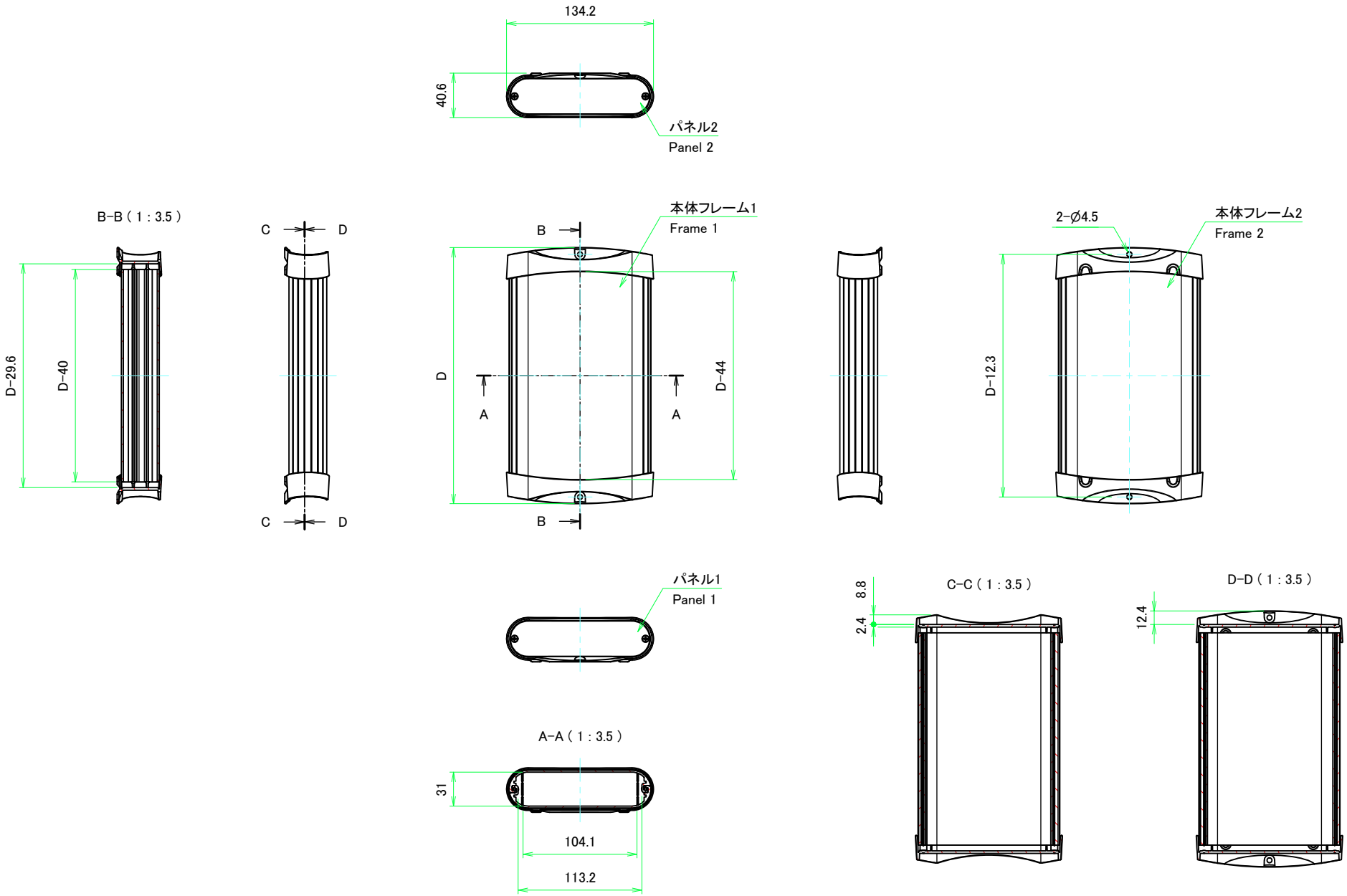

TAKACHI 株式会社タカチ電機工業 TAKACHI ELECTRONICS ENCLOSURE CO., LTD.			品名/Title 壁付フリーサイズケース CUSTOM DIMENSIONS CASE	
承認/Approved	検図/Checked	製図/Created	型番/Product number	尺度/Scale
中根	鎌田	野村	MXFC134-41-□□□	1:3.5
			作成日/Date 2024/04/10	ページ/Page 2 / 4

本図面の著作権は株式会社タカチ電機工業に帰属します。/ Copyright (C) TAKACHI ELECTRONICS ENCLOSURE CO., LTD. All Rights Reserved.

本体フレーム / Frame

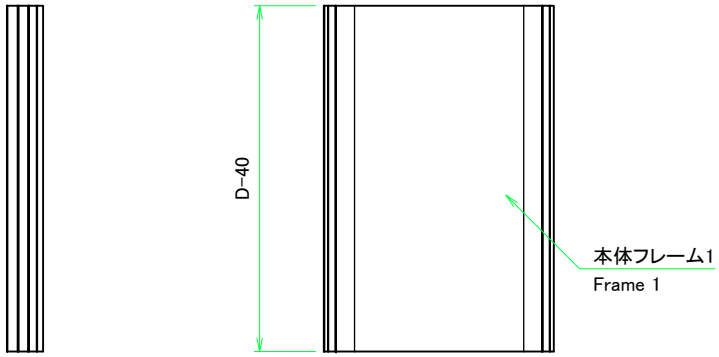

本体フレーム1(内視) / Frame 1 (Intermal View)

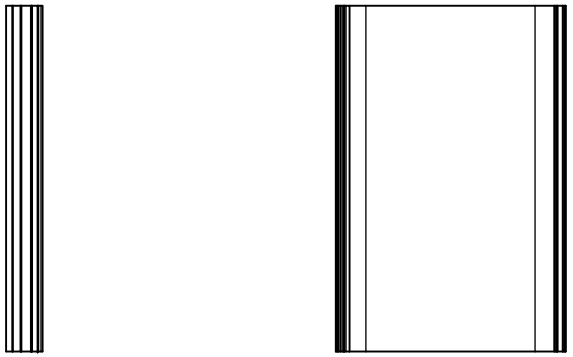

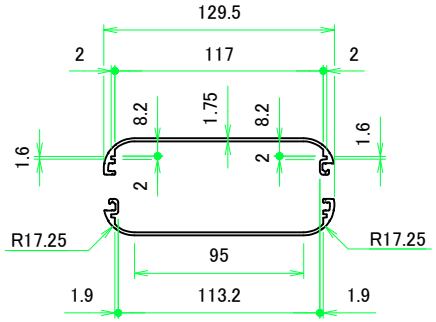

本体フレーム2(内視) / Frame 2 (Intermal View)

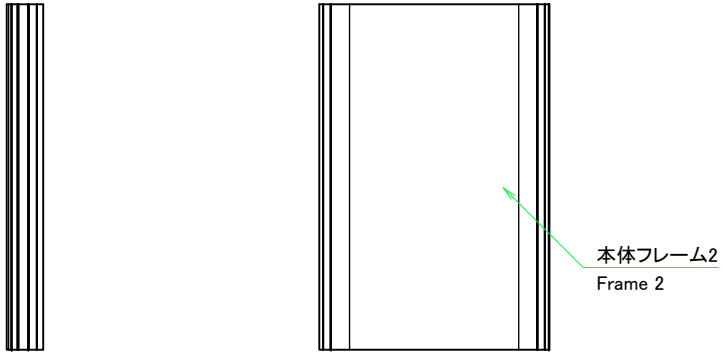

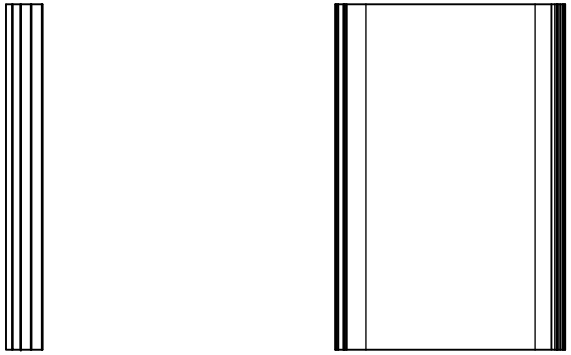

TAKACHI 株式会社タカチ電機工業 TAKACHI ELECTRONICS ENCLOSURE CO., LTD.			品名/Title 本体フレーム Frame	
承認/Approved 中根	検図/Checked 鎌田	製図/Created 野村	型番/Product number	尺度/Scale 1:3
W129.5 - H34.5 - D30 ～ 460			作成日/Date 2024/04/10	ページ/Page 3 / 4

本図面の著作権は株式会社タカチ電機工業に帰属します。/ Copyright (C) TAKACHI ELECTRONICS ENCLOSURE CO., LTD. All Rights Reserved.

パネル / Panel

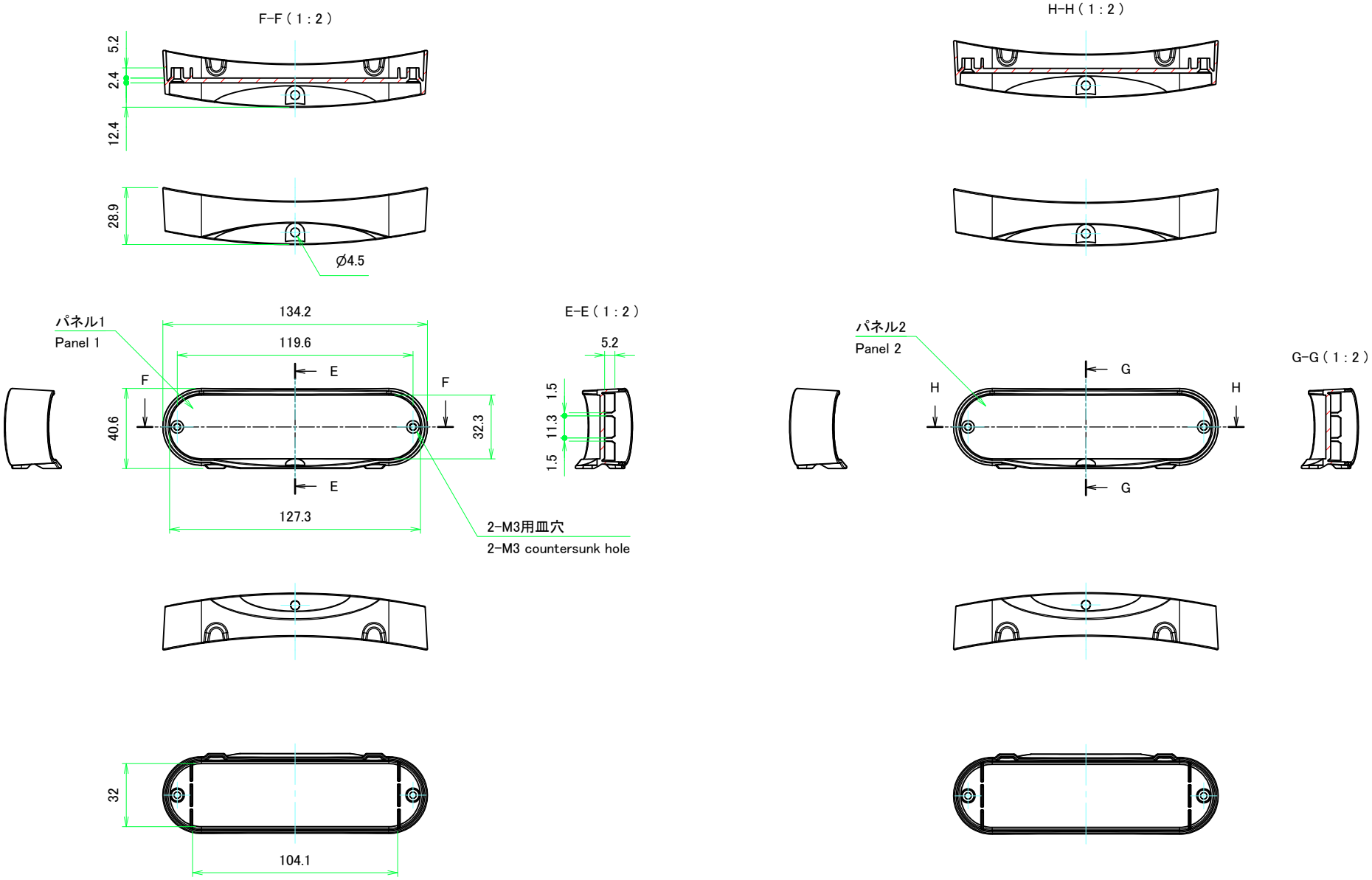

TAKACHI 株式会社タカチ電機工業 TAKACHI ELECTRONICS ENCLOSURE CO., LTD.			品名/Title パネル Panel	
承認/Approved 中根	検図/Checked 鎌田	製図/Created 野村	型番/Product number	尺度/Scale 1:2
W134.2 - H40.6			作成日/Date 2023/06/13	ページ/Page 4 / 4

本図面の著作権は株式会社タカチ電機工業に帰属します。/ Copyright (C) TAKACHI ELECTRONICS ENCLOSURE CO., LTD. All Rights Reserved.